Вагові датчики — центральна опора
Тензодатчик - одноточковий

AK 300

120 кг ... 300 кг

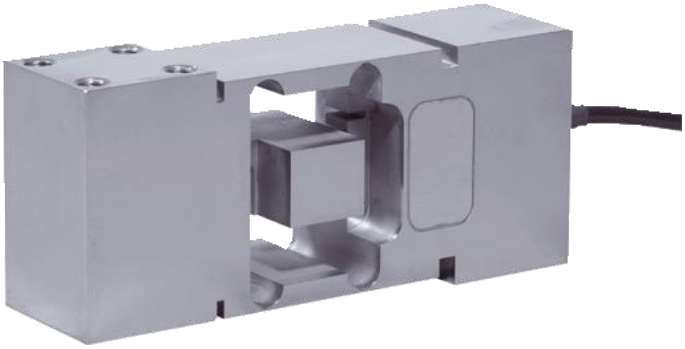

- Конструкція з нержавіючої сталі, герметично зварена (IP68)
- Сертифіковано до 3 000 d OIML R60 та 5 000 d NTEP
- Ідеально підходить для ваг з одним датчиком та ваг-дозаторів, що використовуються у вологих умовах
- Компенсація ексцентриситету навантаження

- *Конструкція з нержавіючої сталі, герметично зварена (IP68)*
- *Сертифіковано до 3 000 d OIML R60 та 5 000 d NTEP*
- *Ідеально підходить для однодатчикових ваг у вологих умовах*
- *Компенсація зміщення центру навантаження*

ATEX IECEx OIML

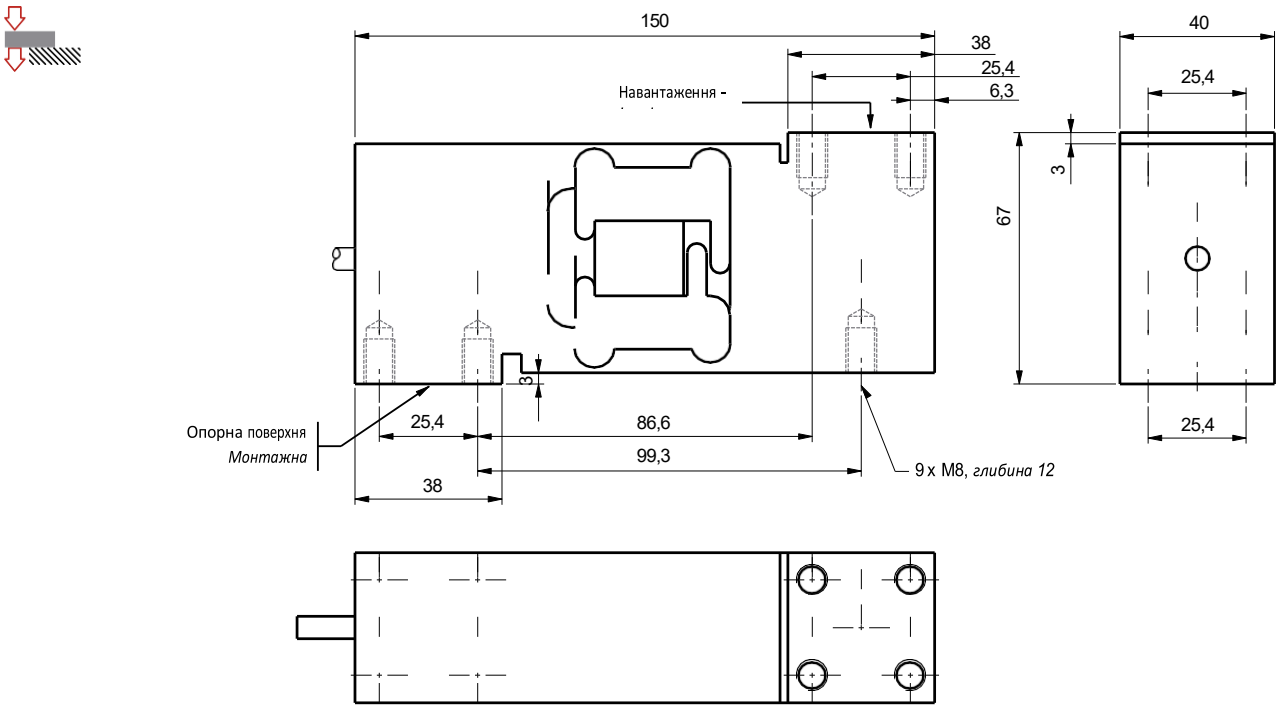

Увага: для монтажу датчиків AK120 та 300 кг необхідно використовувати опорні деталі з мінімальною твердістю 53 HRC та кріпильні гвинти класу 12.9
- Увага: для монтажу датчиків AK120 та 300 кг необхідні опорні деталі з мінімальною твердістю 53 HRC та кріпильні гвинти класу 12.9

Усі розміри вказано в мм. Розміри та технічні характеристики не є договірними. Технічні креслення надаються за запитом.
Усі розміри вказані в мм. Розміри та технічні характеристики не є обов'язковими. Технічні креслення надаються за запитом.

Електропроводка - *Wiring*

+ живл.	+ сигнал	- сигнал	- живл.	+ код	- реф.
+ збудження	+ сигнал	- сигнал	- збудження	+ сенс	- сенс
коричневий	жовтий	білий	зелений	сірий	рожевий
коричневий	жовтий	білий	зелений	сірий	рожевий

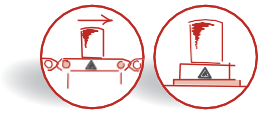

AK 300

120 кг ... 300 кг

Характеристики - *Технічні характеристики*

МЕТРОЛОГІЧНІ	*МЕТРОЛОГІЧНІ*	C3 12e	
Номінальна вантажопідйомність (Cn)	*Номінальна потужність (Cn)*	120, 300	кг
Сумарна похибка	*Комбінована похибка*	±0,017	%Cn
Вплив температури на нуль	*Вплив температури на нуль*	±0,0012	%Cn/°C
Вплив температури на чутливість	*Вплив температури на чутливість*	±0,0014	%Cn/°C
Повзучість (30 хв.)	*Похибка повзучості (30 хв.)*	±0,025	%Cn
Максимальний розмір платформи	*Максимальний розмір платформи*	600 x 600	мм
ОФІЦІЙНА МЕТРОЛОГІЯ OIML R60	***ЮРИДИЧНА МЕТРОЛОГІЯ OIML R60***		
Клас точності	*Клас точності*	C3	
Максимальна ємність (Emax)	*Максимальна ємність (Emax)*	120,3; 300,3	кг
Максимальна кількість рівнів (nmax)	*Максимальна кількість інтервалів LC (nmax)*	3 000	d OIML
Мінімальний інтервал перевірки (vmin)	*Мінімальний інтервал перевірки (vmin)*	Cn/12 000	кг
Z=Emax/(2xDR)	*Z=Emax/(2xDR)*	3 000	
ЕЛЕКТРИЧНІ	***ЕЛЕКТРИЧНІ***		
Діапазон напруги живлення	*Номінальний діапазон напруги збудження*	1 ... 15	В
Номінальна чутливість при Cn	*Номінальна потужність при Cn*	2 ±10%	мВ/В
Діапазон початкового нуля	*Нульове відхилення*	±10	%Cn
Вхідний/вихідний опір	*Опір входу/виходу*	385 ±20 / 350 ±5	Ω
Опір ізоляції	*Опір ізоляції*	5 000	мОм/50 В
ЗАГАЛЬНІ	***GENERAL***		
Діапазон температур з компенсацією	*Діапазон температур з компенсацією*	-10 ... +40	°C
Діапазон робочих температур	*Діапазон робочих температур*	-20 ... +60	°C
Максимальне допустиме навантаження	*Граничне безпечне навантаження*	150	%Emax
Максимальне навантаження до руйнування	*Максимальне перевантаження*	200	%Emax
Момент затягування	*Tightening torque*	40	Нм
Ступінь захисту	*Клас захисту*	IP68	EN 60529
Матеріал	*Матеріал*		
Випробувальний корпус	*Вимірювальний корпус*	Нержавіюча сталь - *Stainless steel*	
Оболонка кабелю	*Оболонка кабелю*	ПВХ	
Довжина кабелю	*Довжина кабелю*	3	м
Вага нетто	*Вага нетто*	2,2	кг

Опції - *Options*

ATEX 2014/34/ЄС, IECEx

` II 1 G/D, Ex ia IIC T6 Ga, Ex ia IIIC T80°C Da, IP6X, -20°C < Ta < +60°C (зона 0/20)
` II 1 D, Ex ta IIIC T125°C Da, IP6X, -20°C < Ta < +60°C (зона 20)
` II 3 G, Ex nA IIC T6 Gc, -20°C < Ta < +60°C (зона 2)

Аксесуари - *Accessories*

Головний офіс: Technosite Altéa- 294, Rue Georges Charpak- 74100 JUVIGNY- FRANCE SCAIME SAS - 294, RUE GEORGES CHARPAK - CS 50501 - 74105 ANNEMASSE CEDEX - FRANCE
Тел.: +33 (0)4 50 87 78 64 - Факс: +33 (0)4 50 87 78 46 -info@scaime.com - www.scaime.com
Завантажте всі наші документи на нашому веб-сайті - *Download all our documents on our website*

FT-AK300-FE-1022 - SCAIME - SIREN 389 325 283 - R.C.S. THONON LES BAINS - SIRET 389 325 283 00015 - SCAIME залишає за собою право вносити будь-які зміни без попереднього повідомлення - SCAIME reserves the right to bring any modification without prior notice.